TEUN®

KAMPEER- & TECHNIEKGIDS 2025

IN DEZE TEUN VOORDEELGIDS:

- BBQ'S • KOKEN • KOELBOXEN
- KAMPEERMEUBELEN • HUISHOUDELIJK
- FIETSENDRAGERS • CARAVANMOVERS
- LITHIUM ACCU'S • LEVELSYSTEMEN
- VOORTENTEN • LUIFELS
- AIRCO'S • SCHOTELANTENNES
- DAGLIGHTPANELEN
- ANTI-SLINGERSYSTEMEN
- TV & WIFI • ELEKTRICITEIT
- EN VELE KAMPEERACCESSOIRES

VAKKUNDIG GEMONTEERD

IN UW TEUN WINKEL VINDT U HET BESTE VOOR UW CARAVAN OF CAMPER

CADAC | DOMETIC

Carri Chef 40

BBQ/Dome

- Luxe all-in-one gasbarbecue
- Inclusief deksel, pandrager, barbecue rooster en opbergtas
- Modulair systeem; diverse optionele kook, grill en bak accessoires verkrijgbaar
- Ook verkrijgbaar in ø 50 cm

Nu **219.00**

Optioneel:
TEUN universele druk-regelaarset met gasflessleutel

Nu **15.95**

CADAC | DOMETIC

Safari Chef 30 LP Deluxe

Multifunctionele gasbarbeque

- Inclusief pandrager, barbecue rooster, bakplaat, pan/deksel en opbergtas
- Nieuwe uitvoering inklapbare pootjes met uitsparing
- Met piëzo-ontsteking

~~159,95~~ **144.95**

Optioneel:
TEUN universele druk-regelaarset met gasflessleutel

Nu **15.95**

CADAC | DOMETIC

Paella pan

30, 40 of 50 cm

- Lichtgewicht aluminium paella pan
- GreenGrill keramische coating
- 30 cm pan met deksel, ook te gebruiken op Cadac 2-Cook

Vanaf **47.95**

CADAC | DOMETIC

Soft Soak

Schoonmaakbak Cadac roosters/bakplaten

- Nachtje laten weken, vervolgens gemakkelijk schoonmaken
- Verkrijgbaar in 4 maten (30, 40, 50 cm en vierkant)

Vanaf **18.95**

CAMPINGAZ

Camping Kitchen 2 Multi-Cook Plus

Alles-in-één kooktoestel

- Compact, met stalen klikpoten, zijtafels en plank
- Ook zonder poten te gebruiken
- 2 kookbranders + 1 buisbrander met aluminium bakplaat, extra zuinig door efficiënte Campingaz® Flameguard-technologie
- Met piëzo-ontsteking

~~229,95~~ **189.95**

CADAC | DOMETIC

2 Cook Turbo FFD Stove

Kooktoestel met 2 turbobranders

- Voor buiten- en binnengebruik
- Flame Failure Device (FFD) voor extra veiligheid
- Kunststof body met RVS kookoppervlak
- Inclusief percolatorhouder, windschermen en opbergtas
- Ook verkrijgbaar: 3 Cook Turbo FFD Deluxe incl. bak- en grillplaat

OOK MET 3 BRANDERS

Nu **214.95**

Nu **124.95**

TRISTAR

Tafelgrill/bakplaat

BP-2666, 800 W

- Bakoppervlak van 28 x 28 cm
- Anti-aanbaklaag en vetbakje
- Instelbare temperatuur

Nu **21.95**

mestic

3-vlams kooktoestel

MGC-300

- Met piëzo-ontsteking
- Stabiele, verwijderbare pandrager voor eenvoudig reinigen

Nu **69.95**

TEUN

Pannensets

Hamilton

- Complete pannensets van stevig en duurzaam edelstaal
- Handgrepen zijn voorzien van hittebestendig siliconen
- Hoog model daardoor geschikt voor kleinere gaspitten

~~56,99~~
39,95

Aberdeen

- Met steamer/vergiet
- Met capsule bodem; geschikt voor alle warmtebronnen, ook inductie

~~72,99~~
54,95

TEUN

Glazensets

Set van 2 stuks

- Vrijwel onbreekbaar
- Keuze uit witte wijn, rode wijn, limonade, bier, thee

Vanaf
7,95

EuroTrail

Serviessets

12-delig

Murcia

- 4 ontbijtborden, 4 dinerborden, 4 schaaltjes
- Bijpassende bekers verkrijgbaar

Nu
49,95

Lucia

- 4 ontbijtborden, 4 dinerborden, 4 schaaltjes
- Bijpassende bekers verkrijgbaar

Nu
49,95

bo-camp

Bestekset

RVS, 24-delig

- Voor zes personen
- Met kunststof handvat
- Vaatwasmachinebestendig

Nu
17,95

ProPlus

Strijkplankje

Zeer compact

- Ook op reis gladde kleding
- Afmeting 71 x 30 cm
- Ingeklapt slechts 2 cm hoog
- Hoes van katoen, onderlaag 3mm vilt

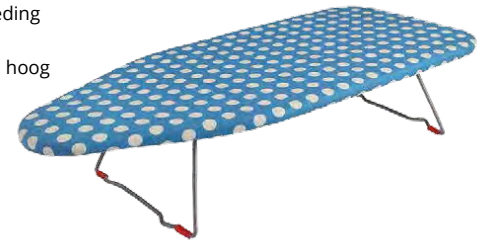

Nu
24,95

TEUN

Pop-up waszak

Volledig opvouwbaar

- Uitgevouwen afmeting: 46 x 60 cm

Nu
14,95

Kampa

Opvouwbare afwasbak/emmer

Ruimtebesparend

- Opvouwbare emmer, inhoud 10 L
- Opvouwbare afwasbak M

Nu
9,95

Nu
14,95

ProPlus

Opvouwbare afvalbak

30 L (uitgevouwen)

- Handig voor caravan of kampeerauto
- Uitgevouwen afmeting: 31 x 38 x 25 cm

Nu
15,95

mestic
Heteluchtoven
MHO-120

- Instelbare thermostaat 100° – 230° C
- 60 minuten timer
- Inhoud 18 liter
- 230 V / 800 W

~~109,95~~
69,95

mestic
Oven
MO-60

- Instelbare thermostaat 100° - 230° C
- 30 minuten timer
- Inhoud 9 liter
- 230 V / 600 W

~~62,95~~
49,95

mestic
Koffiezetter
MK-60

- Geschikt voor 6 kopjes filterkoffie
- Druppelstop
- Warmhoudplaat
- 230 V / 600 W

~~23,95~~
18,95

mestic
Koffiezetter met thermoskan
MK-120

- Geschikt voor 10 kopjes filterkoffie
- Druppelstop en droogkookbeveiliging
- Dubbelwandige thermoskan
- 230 V / 800 W

~~44,95~~
37,95

mestic
Waterkoker
MWC-100

- Draadloos
- Automatische afslag
- Inhoud 0,8 liter
- 230 V / 850 W

~~23,95~~
19,95

mestic
Espresso machine
ME-100

- Compact formaat voor thuis of op de camping
- In 30 seconden gebruiksklaar
- Geschikt voor Nespresso cups
- 230 V / 1000 W

~~94,95~~
84,95

mestic
Waterkoker
MWC-200

- Draadloos
- Automatische afslag
- Schakelaar met indicatielampje
- Inhoud 1 liter
- 230 V / 1000 W

~~42,95~~
37,95

mestic
Heteluchtfriteuse
MA-300

- Temperatuur instelbaar van 80° - 200° C
- 60 minuten timer
- Inhoud 2 liter
- 230 V / 900 W

~~59,95~~
54,95

mestic
Cyclone stofzuiger
MS-130

- Telescopisch verstelbare buis
- 2-in-1 mondstuk/borstel
- Snoerlengte 5 meter
- Inhoud 1 liter
- 230 V / 800 W

~~59,95~~
49,95

mestic
Kooktoestel 1-pits
MKT-120

- Verstelbare warmtestanden
- Oververhittingsbeveiliging
- Antislipvoetjes
- 230 V / 750 W

~~19,95~~
17,95

TEUN

Levanto

Luxe campingstoel

- Verstelbaar in 7 standen
- Gepolsterde polyester bekleding
- Inclusief hoofdkussen
- Draagvermogen 120 kg

~~99,95~~
89,95

Voetensteun

- Hiermee wordt je Levanto campingstoel een comfortabele ligstoel

~~44,95~~
39,95

CRESPO

AP-237 Compact

Compacte campingstoel

- Verstelbaar in 7 standen
- Ergonomische rugleuning en verstelbare hoofdsteun
- 3D mesh stof gepolsterd
- Draagvermogen 140 kg
- Compacte pakmaat 91 x 66 x 8 cm

Nu
179,95

AP-231 Voetenbank

- Hiermee wordt iedere Crespo campingstoel een comfortabele ligstoel

Nu
66,95

Dukdalf

Stabilic

Verstelbare campingtafel

- Bijzonder stabiele tafel
- Kras- en hittebestendig tot 180˚C
- Traploos in hoogte verstelbaar
- Leverbaar in 60 x 80 cm, 100 x 68 cm en 115 x 70 cm
- Kleur: Wood grey

Vanaf
79,95

Vermillion

Ergo 3D Comfort campingstoel

- Verstelbaar in 7 standen
- Ergonomisch gevormde rugleuning
- 3D-mesh stof gepolsterd
- Draagvermogen 120 kg
- Kleur: Platinum grey

Nu
99,95

Namba voetenbank

- Hiermee wordt je Vermillion campingstoel een comfortabele ligstoel

Nu
37,95

Coleman

Kickback

Lichtgewicht vouwstoel

- Zeer compacte, lage campingstoel
- Stevige polyester stof
- Draagvermogen 113 kg

~~37,95~~
29,95

TEUN

Marseille

Lichtgewicht strandstoel

- Water- en zanddoorlatend
- Draagvermogen tot 100 kg
- Ook volledig plat als ligbed te gebruiken

~~49,95~~
44,95

TEUN

Bordeaux

Krukje met oplegblad

- Ideaal 2 in 1 bijzettafeltje en (vis)krukje
- Afmeting blad 40 x 40 cm
- Draagvermogen krukje 120 kg

KRUK EN TAFEL IN ÉÉN

~~29,95~~
25,95

TEUN

Badstof stoelhoes

Universeel

- Zeer comfortabele stoelhoes
- Wasbaar en dus zeer hygiënisch
- Altijd een frisse, schone en zachte zitplaats

~~17,95~~
13,95

Travellife

Barletta Comfort L

Campingstoel

- Rugleuning in 7 standen verstelbaar
- Geïntegreerd hoofdkussen
- Ventilerende en sneldrogende 2D-mesh bekleding
- Handig opbergvak in rugleuning
- Draagvermogen 120 kg

~~119,95~~
89,95

Voetensteun

- Naast voetenbank ook als krukje of bijzettafel te gebruiken (oplegblad optioneel)

~~59,95~~
52,95

Travellife

Barletta Relax

Relaxstoel

- Traploos verstelbaar
- Inclusief afneembaar hoofdkussen en bekerhouder
- Ventilerende en sneldrogende 2D-mesh bekleding
- Draagvermogen 150 kg

IN BLAUW, GRIJS OF ZWART

~~129,95~~
119,95

Travellife

Barletta Cross

Vouwstoel

- Rugleuning in 3 standen verstelbaar
- Inklapbeveiliging
- Ventilerende en sneldrogende 2D-mesh bekleding
- Draagvermogen 120 kg
- Inclusief handige draagtas

~~94,95~~
79,95

Travellife

Como Blue Sky

Ligbed

- Rugleuning in 6 standen verstelbaar
- Luchtdoorlatende en sneldrogende textileen bekleding
- Compact opvouwbaar
- Draagvermogen 110 kg

~~139,95~~
129,95

Travellife

Mirano

Campingtafel

- Zeer stevig en stabiel
- Kras-, water-, UV- en hittebestendig (tot 160˚C) Exteriolit tafelblad
- In hoogte verstelbaar
- Leverbaar in 60 x 80 cm, 100 x 68 cm en 120 x 68 cm

Vanaf
139,95

CRESPO

AP-105

Kookkast

- Zeer compact en eenvoudig op te zetten door uniek systeem
- 4 verstelbare poten met stabilisatoren
- Hitte- en vochtbestendig krasvast bovenblad
- Inclusief draagtas

Nu
209,95

EuroTrail

Nice of Madrid

Lichtgewicht campingkasten

- 4 verstelbare poten
- Stevig 6000D polyester doek en aluminium frame
- Topblad en binnenbladen voorzien van aluminium rand
- Handige opbergvakken aan de zijkant

Nice: 3 vakken, 57 x 47 x 98,5 cm

~~84,95~~
69,95

Madrid: 6 vakken, 102 x 47 x 98,5 cm

~~109,95~~
99,95

EuroTrail

Teramo

Keukentafel

- Eenvoudig en snel opzetbaar vouwsysteem
- Stevig en stabiel

~~79,99~~
64,95

PROUSER

Diamant FG2

Op trekhaak, tot 60 kg

- Beste koop volgens de Consumentenbond (maart 2024)
- In slechts 3 stappen klaar voor gebruik
- Max. draagvermogen 60 kg (2 E-bikes)

Consumentenbond BESTE KOOP Maart 2024

Nu **469,00**

HTD

Disseldrager

Op dissel, tot 40 kg

- Fietsendrager voor op de caravandissel
- Geschikt voor 2 fietsen tot 40 kg

Nu **94,95**

THULE

Superb short version

Op dissel, tot 60 kg

- Past op vrijwel elke dissel
- Kantelbaar
- Geschikt voor 2 E-bikes (60 kg)
- Ook in zwart leverbaar (meerprijs)

~~424,00~~ **349,00**

ENDURO

BS260

Op dissel, tot 60 kg

- Zeer geschikt voor korte dissels
- Uniek schuifsysteem waardoor de disselbak makkelijk te bereiken is
- Max. draagvermogen 60 kg (2 E-bikes)
- Ook in zwart leverbaar (meerprijs)

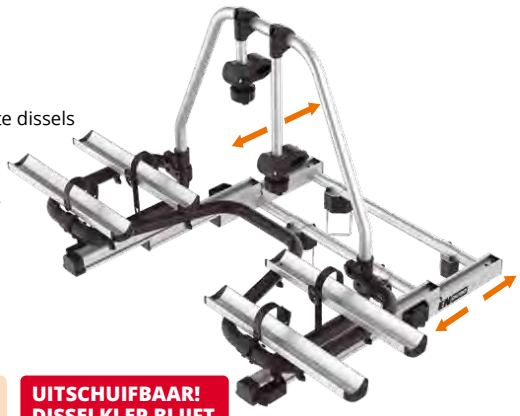

Nu **399,00**

UITSCHUIFBAAR! DISSELKLEP BLIJFT BEREIKBAAR

MONTAGE MOGELIJK

THULE

Excellent G2

Op achterwand, standaard, tot 60 kg

- Fietsendrager voor de achterwand van caravan of kampeerauto
- Uit te breiden tot 4 fietsen
- Max. draagvermogen 60 kg (2 E-bikes)

~~539,00~~ **469,00**

THULE

Lift V16

Op achterwand, handmatige bediening, tot 50 kg

- Fietsendrager voor de achterwand van caravan of kampeerauto
- Zakt tot 70 cm
- Max. draagvermogen 50 kg
- Optioneel: Ook elektrisch leverbaar (12 V) Uit te breiden voor 3 fietsen

~~979,00~~ **839,00**

TEUN

Heavy Duty XL

Dissel fietshoes

- Extra stevig 200D polyester ripstop materiaal
- Getapte naden
- Geschikt voor 2 fietsen

~~39,95~~ **34,95**

TEUN

Heavy Duty XL

Fietshoes voor achterop

- Extra stevig 200D polyester ripstop materiaal
- Getapte naden
- Insteekhoes voor markeringsbord

~~44,95~~ **39,95**

TEUN

Markeringsbord

Aluminium

- Dubbelzijdig te gebruiken
- Geschikt voor Spanje en Italië
- Exclusief montage materiaal

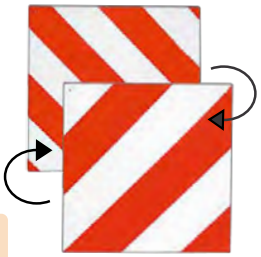

Nu **28,95**

EM313
Halfautomaat

- Eenvoudige bediening
- Soft start/stop technologie, zeer nauwkeurig en schokvrij
- Grotere aandrijfrollen voor meer grip

Geschikt voor	1900 kg*
Eigen gewicht	37 kg
Garantie	5 jaar

* bij 18% helling

Compleet gemonteerd*
1649,00

EM313A
Volautomaat

- Eenvoudige bediening
- Soft start/stop technologie, zeer nauwkeurig en schokvrij
- Grotere aandrijfrollen voor meer grip

Geschikt voor	1900 kg*
Eigen gewicht	34 kg
Garantie	5 jaar

* bij 18% helling

VOLAUTOMAAT

Compleet gemonteerd*
1895,00

EM315
Volautomaat

- Eenvoudige bediening
- Soft start/stop technologie, zeer nauwkeurig en schokvrij
- Grotere aandrijfrollen voor meer grip

Geschikt voor	2100 kg*
Eigen gewicht	33 kg
Garantie	5 jaar

* bij 18% helling

VOLAUTOMAAT

Compleet gemonteerd*
2045,00

EM515 FL
Volautomaat

- Met afstandsbediening snel aan- en af te koppelen
- Soft start/stop technologie; zeer nauwkeurig en schokvrij
- Solide aluminium aandrijfrollen
- Waterpasfunctie op afstandsbediening

Geschikt voor	2300 kg
Eigen gewicht	33 kg
Garantie	5 jaar

VOLAUTOMAAT

Compleet gemonteerd*
2245,00

Bluetooth adapter
BC101

- Ter uitbreiding voor Enduro rangeersysteem
- Eenvoudige montage
- Het rangeer systeem is te bedienen via de My Enduro App

Nu
59,95

Lithium LiFe PO4
Accu's

- Lange levensuur met max. 2000 cycli
- De accu is geaard
- Hoog vermogen en efficiëntie
- Ingebouwde speciale lithium acculader
- Geavanceerd BMS voor optimale prestaties
- Lichtgewicht, ideaal voor caravans/campers

	LI1220BT	LI1230BT
Technologie	Lithium LiFe PO4	Lithium LiFe PO4
Capaciteit	20 AH / 256 Wh	30 AH / 384 Wh
Gewicht	4,0 kg	4,8 kg
Rangeertijd	> 30 min.	> 60 min.
Garantie	5 jaar	5 jaar
Losse aankoop	399,00	499,00
Meerprijs bij mover	249,00	349,00

De nieuwe Enduro Lithium accu's zijn voorzien van de nieuwste lithium ijzer fosfaat (LiFe04) technologie, waardoor de accu's nog langer mee gaan. Tot wel 2000 laad- en ontlaadcycli bij volledige ontlading. Ze beschikken over een Bluetooth module, waarmee in de gratis Enduro Pro app de status van de accu afgelezen kan worden. Bijvoorbeeld de conditie, temperatuur en S.O.C.

Autosteady
AS201

- Complete set van vier automatische uitdraaisteunen voor de caravan
- Zet uw caravan stabiel in 90 seconden
- Gelijktijdig of per steun te bedienen
- Inclusief afstandsbediening en 4 Bigfoots
- Geschikt voor caravans tot 2000 kg

Compleet gemonteerd*
1599,00

*BASISMONTAGE (zie achterzijde).

easydriver

Pro 2.0

Volautomaat

- Zelfs als het krap is, zorgeloos eenvoudig rangeren
- Gewichtsbesparing door optimale en unieke materialenmix
- Een echte krachtpatser; 15% helling bij 2000 kg

Geschikt voor	2000 kg*
Eigen gewicht	30 kg
Garantie	5 jaar

* bij 15% helling

VOLAUTOMAAT

Compleet gemonteerd*
2395.00

NDS | DOMETIC

Black Solar zonnepanelen

Complete set Black Solar + Suncontrol N-BUS

- Monocristallijn cellen met PERC-Technologie
- Meer vermogen minder ruimte
- Geïntegreerde beugels
- Bluetooth versie voor bediening met de NDS-App

Vanaf
409.00

TYPE	KPB115	KPB165	KPB185S	KPB230S
Max. verm.	115 W	165 W	185 W	230 W
Nom. spanning	12 V	12 V	12 V	12 V
Stroom bij max. vermogen	5,6 A	9,2 A	9,3 A	10,9 A
Kabel lengte ca.	6 meter (2 x 2,5 mm²)	6 meter (2 x 2,5 mm²)	4 meter (2 x 4 mm²)	4 meter (2 x 4 mm²)
Gewicht	9,5 kg	12,5 kg	14,5 kg	17,5 kg
Afmetingen (mm)	1320 x 530 x 60	1476 x 676 x 60	1625 x 676 x 60	1885 x 72 x 60
Van prijs	439,-	479,-	549,-	609,-
Voor prijs	409.00	449.00	509.00	569.00

INFORMEER NAAR DE MONTAGEMOGELIJKHEDEN

truma

Mover XT

Volautomaat

VOLAUTOMAAT

- Snelheid traploos te bedienen
- Extreem nauwkeurig, wijkt niet af van het spoor
- Minder stroomverbruik door koolborstelvrije motoren

Geschikt voor	2300 kg*
Eigen gewicht	28 kg
Garantie	5 jaar

* bij 13% helling

Compleet gemonteerd*
2995.00

NDS | DOMETIC

Smart-in

Pure Sinus Wave inverter 12V - 230V

- Uit te breiden met afstandsbediening
- Geschikt voor apparaten met beeldscherm
- Geschikt voor opladen E-bike accu's*
- Aan- en uitschakelaar
- Lage lekstroom
- Beveiligd

TYPE	SP 400-12	SP 600-12*	SP 1000-12*	SP 1500-12*
Continu spanning	400 W	600 W	1000 W	1500 W
Piek output	1000 W	1500 W	3000 W	4000 W
Van prijs	169,-	249,-	399,-	639,-
Voor prijs	159.00	235.00	375.00	595.00

PowerXtreme

Lithium LiFe PO4

Accu's

- Lichtgewicht lithium LiFe (PO4) accu's met ingebouwde lader
- Uitermate geschikt voor caravanmovers
- Uitleesbaar via de PowerXtreme app

	X20	X30
Technologie	Lithium LiFe PO4	Lithium LiFe PO4
Capaciteit	20 AH / 256 Wh	30 AH / 384 Wh
Gewicht	3,8 kg	5,6 kg
Rangeertijd	> 45 min.	> 60 min.
Garantie	5 jaar*	5 jaar*
Losse aankoop	425.00	535.00
Meerprijs bij mover	299.00	399.00

* 5 jaar garantie. 2 jaar standaard + 3 jaar extra na registratie

REICH

Mobility Power Pack

Accu

- Lichtgewicht lithium LiFe (PO4) accu
- Snel oplaadbaar
- Laadtijd 4 uur (via auto niet standaard aangesloten!) 16 uur (via netadapter)

	MPP
Technologie	Lithium LiFe PO4
Capaciteit	8,8 AH / 113 Wh
Gewicht	2,2 kg
Rangeertijd	15 min.
Garantie	5 jaar*

* 5 jaar garantie. 2 jaar standaard + 3 jaar extra na registratie

Nu
495.00

AL-KO

Mammut

Volautomaat

- Maximale bodemvrijheid door montage direct op het M-chassis (vanaf 2010)
- Door joystick bediening op de millimeter nauwkeurig te manoeuvreren
- Noodstop bij helling indien de joystick wordt losgelaten

Geschikt voor	2250 kg*
Eigen gewicht	29 kg
Garantie	5 jaar

* bij 15% helling

Compleet gemonteerd*
2995,00

AL-KO

Safety Premium

Koppelingsloten met SCM keurmerk

- Geschikt voor: AKS 3004 / AK 300 / AKS 1300
- Extra robuuste uitvoering
- Met SCM-keurmerk

Nu
179,95

AL-KO

ATC trailer-control

Intelligent anti-slingersysteem

- Vermindert slingerbeweging van de caravan
- Achteraf te installeren op bijna alle caravan modellen met Al-Ko chassis
- Door zachte afremmen trekt de caravan vanzelf weer in het rechte spoor

Compleet gemonteerd*
1099,00

EP HYDRAULICS

Hydraulisch levelsysteem

Ongeëvenaarde stabiliteit voor caravans

- Complete set van 2 as-steunen en 4 hoeksteunen
- Bediening via paneel
- In slechts 2 minuten waterpas
- Meergewicht ca. 20 kg
- Inclusief Al-Ko bigfoots
- Minimaal 30 AH accu
- Meerprijs Touch-panel: € 200,-

Compleet gemonteerd*
3699,00

*op bestaande accu

Nemensis

Wielklem Ultra

- SCM goedgekeurd
- Eenvoudig te bevestigen
- Vooral geschikt voor aluminium velgen

TEUN

Wielkeg

Met handvat

- Sterk en stevig kunststof
- Eenvoudig te plaatsen achter het wiel, voorkomt onbedoelde beweging

~~9,95~~
8,75

EN DURO

Reservewielhouder

Universeel

- Zeer eenvoudig zonder te boren te plaatsen
- Flexibel te plaatsen
- Onafhankelijk onder het chassis te bevestigen, waardoor ook te gebruiken in combinatie met een rangeersysteem

~~205,00~~
189,95

~~209,95~~
189,95

*BASISMONTAGE (zie achterzijde).

Telair

Clima E_VAN 7400H

Dakairco

- Zeer compacte airconditioner
- Verwarmen d.m.v. warmte-pomp technologie
- Afstandsbediening met timer functie

	Clime E-VAN 7400H
Koelcapaciteit	2100 watt
Stroomopn. koelen	4,1 A
Geschikt tot	7 meter
Gewicht	31 kg

OOK IN ZWART LEVERBAAR

Compleet gemonteerd*
2195,00

Truma

Aventa Compact 2e generatie

Lichtgewicht dakairco

- Airconditioner met inverter techniek
- Bijzonder stil door vernieuwde nachtmodus
- Koelen en verwarmen met geïntegreerde warmtepomp
- Afstandsbediening via Bluetooth
- Op afstand te bedienen met iNet X Box en gratis Truma App
- Optioneel leverbaar: binnenkader met verlichting

	Compact	Compact Plus
Koelcapaciteit	1700 watt	2200 watt
Stroomopn. koelen	3,3 A	5A
Geschikt tot	6 meter	7 meter
Gewicht	23,2 kg	24,2 kg

OOK IN ZWART LEVERBAAR

Compact
Compleet gemonteerd*
3095,00

Compact Plus
Compleet gemonteerd*
3195,00

DOMETIC

FJX7 2200

Dakairco

- Airconditioner met inverter compressor
- Koelen, verwarmen en ontvochtigen
- CleanAir technologie
- Te bedienen via Dometic Climate App

OOK IN ZWART LEVERBAAR

Compleet gemonteerd*
3395,00

De nieuwe Dometic FJX7 2200 dakairco

Een van de coolste designs van Dometic ooit. Deze nieuwste Dometic dakairco is uitgerust met de modernste elektonische omvormer-, compressor- en warmtepomptechnologie. Deze koelt het voertuig sneller, stiller en efficiënter dan welke andere airco voor campers/caravans dan ook. Het geïntegreerde CleanAir systeem vermindert bacteriën en geuren en houdt de camper/caravan fris en schoon. Na een avontuurlijke dag is het comfortabel relaxen en slapen, en heerlijk ontspannen en vol energie weer wakker worden! Indien nodig kan deze airco ook bijverwarming bieden.

	FJX7 2200
Koelcapaciteit	2200 watt
Stroomopn. koelen	5,9 A
Geschikt tot	6 meter
Gewicht	29,5 kg

Truma

Saphir

Bankairco

- Compact en stil
- Koelt, droogt en reinigt (pollenfilter) de lucht
- Vooraf programmeerbare koeltijd tot 15 uur
- De Saphir Comfort RC inclusief verwarmen

	Compact	Comfort RC
Koelcapaciteit	1800 watt	2400 watt
Geschikt tot	5,5 meter	6,5 meter

Compact
Compleet gemonteerd*
2095,00

Comfort RC
Compleet gemonteerd*
2395,00

Vechline

Luxuoso

Dakventilator

- Lichter en stiller dan vergelijkbare dakventilator
- Te gebruiken voor luchttoevoer en luchtafvoer; werkt ook met gesloten kap
- Eenvoudige bediening met afstandsbediening of touchscreen paneel
- Voorzien van muggengaas, verduisterend plissé en LED verlichting in onderkader

IN WIT, ZWART EN TRANSPARANT

Nu
319,00

Informeer naar de montage-mogelijkheden

TRAVELVISION SATELLIET ANTENNAS

R7

Mobiele volautomatische satellietschotelsets

- Op statief
- Eenvoudig te bedienen met één druk op de knop
- Nederlandstalig display
- GPS waardoor de satelliet snel gevonden wordt
- Gepatenteerde anti-diefstal uitneembare module
- Verstelbare SKEW
- Inclusief 15 meter coax kabel, laadadapter en tas

Type	R7-65 Pro	R7-65 Duo	R7-Flat	R7-80
Schoteldiameter	65 cm	65 cm	51x51 cm	80 cm
LNB	Single Pro 20% meer signaal ontvangst	Duo LNB voor Astra 1 & 3	N.V.T.	Single Pro
Voorgeprogram-meerde satelieten	16	16	16	16
Gewicht	7,5 kg	7,5 Kg	11,6 kg	11,5 Kg
Nu voor	1499,00	1499,00	1699,00	1599,00

UITNEEMBARE ANTI-DIEFSTAL BEDIENINGS-MODULE

TRAVELVISION SATELLIET ANTENNAS

E-Connect

Volautomatische schotel-antenne voor dakmontage

- Vervaardigd uit duurzame en hoogwaardige materialen
- Lage opbouwhoogte en gewicht
- Eenvoudig updaten met de Travelvision app via uw telefoon
- Zes voorgeprogrammeerde satellieten

Type	E-Connect 65	E-Connect 85 SKEW
Schoteldiameter	65 cm	85 cm
LNB	Single	Twin
Voorgepro-grammeerde satelieten	6	6
Skew	Nee	Ja
Gewicht	7,5 kg	7,5 Kg
Afmeting	92 x 88x 19,5 cm	96 x 98 x 19,5 cm

UPDATEN VIA APP

E-Connect 65
Compleet gemonteerd*
2195,00

E-Connect 85 SKEW
Compleet gemonteerd*
2795,00

TRAVELVISION SATELLIET ANTENNAS

Smart LED TV

Android TV's met ingebouwde Chromecast

- Android smart tv besturingssysteem
- Triple tuner (satelliet, kabel-tv, digitenne)
- Grote kijkhoek

FRAMELESS

Type	19"	22" frameless	24"frameless
Afmetingen (zonder voet)	436 x 258,5 x 48,6 mm	501,3 x 296,3 x 48,5 mm	548,8 x 322,4 x 48,6 mm
Verbruik	16 W (max 36 W)	16 W (max 36 W)	16 W (max 36 W)
Voeding	12V gestabiliseerd	12 V gestabiliseerd	12 V gestabiliseerd
Aansluitingen	2x HDMI, VGA, AV in, YPBR en 2x USB	2x HDMI, VGA, AV in, YPBR en 2x USB	2x HDMI, VGA, AV in, YPBR en 2x USB
Gewicht	2 kg	2,3 Kg	3 kg
Nu	469,00	489,00	519,00

rebox

4K Satellietontvanger

RE-8401

- Geschikt voor Canal-digitaal
- Diverse apps te gebruiken door Android besturings-systeem te verbinden met internet (WiFi)
- Programma's opnemen terwijl u naar een ander programma kijkt
- Bediening met Bluetooth afstandsbediening
- Incl. 230/12 V voedingsadapter en HDMI 2.0 kabel
- Ideaal voor caravan en camper

Nu
179,00

TechniSat

Universele LNB

Met satellietzoeker

- Snel en eenvoudig satellietsignalen vinden
- Handig voor op reis
- Met ingebouwd kompas moeiteloos in de juiste positie te richten

Nu
24,95

*BASISMONTAGE (zie achterzijde).

TRAVELVISION

4G WiFi Connect

Complete set

- Eenvoudig verbinding maken met WiFi netwerken, het signaal wordt versterkt en er wordt een eigen veilig WiFi netwerk gemaakt
- Is er geen WiFi netwerk beschikbaar dan kan d.m.v. een simkaart verbinding worden gemaakt met een mobiel netwerk (3G/4G)
- Overal en altijd beschikking over een veilig WiFi netwerk

Router

Ontvanger/antenne

Nu **795,00**

Meerprijs kleur grijs: 50,-

ALFA

WiFi-Camp Pro 3

Versterkingsset

- Ideaal om uw eigen draadloze netwerk te maken rondom caravan of camper
- WiFi-extender en router
- Dualband 2,4 Ghz en 5 Ghz
- Makkelijke installatie via QR-sticker
- Inclusief 12volt aansluitkabel

Nu **209,00**

TV-steunen

Dierse merken en uitvoeringen

- TV-steunen zijn er in vele soorten en maten
- Voor iedere plek in caravan of camper is wel een geschikte TV-steun te vinden

KIJK VOOR HET VOLLEDIGE ASSORTIMENT IN UW TEUN WINKEL

Teleco schotelantennes

Kom ons Teleco assortiment bekijken in uw TEUN-winkel

Bij alle TEUN-winkels is ook een aanbod Teleco schotelantennes beschikbaar. Deze zijn in diverse varianten verkrijgbaar voor montage op het dak van uw caravan of camper.

Alle schotelantennes van Teleco zijn te updaten via Bluetooth met de Teleco App. De schotelantennes zijn met één druk op de knop te bedienen en hebben voorgeprogrammeerde satellieten.

Vraag bij uw eigen TEUN winkel naar het aanbod van de Teleco schotelantennes.

TRAVELVISION

Mobiel IPTV

TV kijken via internet

NU 20 GB GRATIS (T.W.V. 50,-)

- Eenvoudig en betaalbaar tv kijken via internet in heel Europa
- Nederlands zenderpakket
- HD kwaliteit i.c.m. laag dataverbruik (0,5 GB/uur)
- Ook te gebruiken om uw eigen WiFi netwerk te maken
- Eenvoudig uw datategoed online opwaarderen

IPTV router

Ontvanger/antenne

Nu **1595,00**

mestic

Smart TV

Android TV

- Frameless
- Full HD
- 4 jaar garantie
- Optioneel leverbaar: voet

Type	19”	24”	27”	32”
Afmetingen (zonder voet)	43,3 x 26,2 x 4,5 cm	54,2 x 31,9 x 4,5 cm	61,7 x 36,2 x 4,5 cm	72,3 x 42 x 4,5 cm
Voeding	12/24 V gestabiliseerd	12/24 V gestabiliseerd	12/24 V gestabiliseerd	12/24 V gestabiliseerd
Aansluitingen	2x HDMI, VGA, AV in, YPBR en 2x USB	2x HDMI, VGA, AV in, YPBR en 2x USB	2x HDMI, VGA, AV in, YPBR en 2x USB	2x HDMI, VGA, AV in, YPBR en 2x USB
Gewicht	2,8 kg	3,5 Kg	4,9 kg	6,3 kg
Nu	299,00	339,00	379,00	399,00

HABA

V-Flexmount

Telefoon-/Tablethouder

- Handige telefoon- en tablethouder van 4.7 – 12.9 inch
- Zowel staand als aan de muur te gebruiken
- Zeer stabiel door V-poot constructie

Nu **44,95**

rebox

Viola 3

TechniRadio

- Met deze oplaadbare FM/DAB+ digitale radio ben je overal op voorbereid
- USB-poort
- Verwisselbare geïntegreerde accu
- Ook op te laden met bijv. een powerbank
- Met LED-zaklamp functie

Nu **39,95**

MONTAGE **IN DE RAIL**

MONTAGE **OP HET DAK**

THULE

Omnistor 1200

Etuiluifel

- Eenvoudig en snel in de caravanrail te schuiven
- Stevig en stabiel Quick Lock poot-systeem
- Uniek doekspansysteem voor perfecte doekspanning
- Leverbaar in 11 lengtes van 230 cm tot 550 cm

31 Mystic Grey

32 Sapphire Blue

KIJK VOOR HET VOLLEDIGE ASSORTIMENT OMNISTOR LUIFELS IN UW TEUN WINKEL

THULE

Omnistor 6300

Dakluifel

- De Omnistor 6300 cassetteluifel wordt op het dak gemonteerd
- De caravanrail blijft vrij voor bevestiging van bijv. een voortent
- Geïntegreerde spanarmen voor perfect opspannen van het doek
- Leverbaar in 9 lengtes van 260 cm tot 500 cm
- Verkrijgbaar in handmatige of optionele elektrische bediening
- Leverbaar met witte, antraciet of aluminium bak
- Vele maten adapters leverbaar

31 Mystic Grey **32** Sapphire Blue

THULE

Rain Blocker

Luifelpanelen met transparante vensters

- Bescherming tegen regen en wind
- Hoogwaardig PVC-doek
- Voor- én zijpanelen
- Verkrijgbaar voor diverse luifels en montagehoogtes
- Voorpanelen in diverse afmetingen

Zijpanelen vanaf **235,00**
Voorpanelen vanaf **139,00**

THULE

Sun Blocker

Luifelpanelen met luchtdoorlatend gaas

- Bescherming tegen zon
- Luchtdoorlatend doek
- Voor- én zijpanelen
- Verkrijgbaar voor diverse luifels en montagehoogtes
- Voorpanelen in diverse afmetingen

Zijpanelen vanaf **225,00**
Voorpanelen vanaf **119,00**

THULE

View Blocker

Luifelpanelen zonder vensters

- Bescherming tegen regen, wind en zon
- Hoogwaardig ondoorzichtig PVC-doek
- Enkel als zijpaneel
- Verkrijgbaar voor 6300/6200/5200 en 1200 luifels

Zijpanelen vanaf **235,00**

TEUN

Opbergtassen Thule voor-en zijwanden

- Praktische draagtassen voor Thule voorwanden, zijwanden en rafter

~~32,95~~ **24,95**

~~19,95~~ **14,95**

TEUN

Primero 270XL

Made by Dorema

Vanaf **1199.00**

- Ten Cate All Season tentdoek
- Diepte 270 cm
- 25 mm stalen frame met EasyGrip
- Afsluitbare ventilatie in de nok
- Petluifel met pees om de voortentluifel te kunnen koppelen
- Inclusief gordijnen, haringen, standaard tochtstrook/wielflap en ladderspanners
- Ventilatie in linker- en rechterzijwand met afdichting

	MAAT IN CM	VAN	VOOR	
			Staal	Glasfiber
7	800-825	1699,-	1199,-	1418,-
8	825-850	1749,-	1229,-	1448,-
9	850-875	1895,-	1309,-	1528,-
10	875-900	1919,-	1349,-	1676,-
11	900-925	1959,-	1379,-	1706,-
12	925-950	1999,-	1409,-	1737,-
13	950-975	2059,-	1449,-	1776,-
14	975-1000	2169,-	1529,-	1856,-

Optioneel: Dorema uitbouw voor Primero

Vanaf **499.00**

Optioneel: Slaapcabine voor uitbouw

Nu **129.00**

Doréma

Locarno Plus

Voortentluifel

- Diepte 235 cm
- Standaard voorzien van uitritsbare zijwanden
- Eenvoudig te koppelen d.m.v. koppelstrip met o.a. de Primero Plus

Vanaf **586.00**

IDEALE LUIFEL VOOR PRIMERO PLUS

MAAT	FRAME	
	Staal 22 mm	Glasfiber
7	586,-	786,-
8	606,-	806,-
9	636,-	836,-
10	649,-	889,-
11	659,-	899,-
12	669,-	909,-
13	679,-	919,-
14	689,-	929,-

TEUN

Tenttapijt

Voortentluifel

- In antraciet of blauw
- Schimmelwerend
- Wasbaar op 40° C
- Vochtdoorlatend
- Inclusief draagtas

Vanaf **52.95**

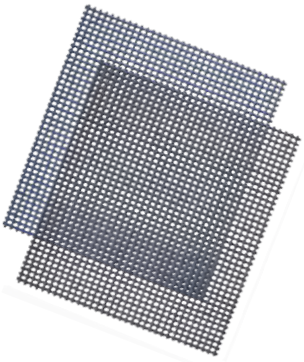

MAAT IN CM	VAN	VOOR
250 x 400	58,95	52,95
250 x 500	72,95	62,95
250 x 600	84,95	74,95
250 x 700	99,95	89,95
300 x 400*	69,95	59,95
300 x 500*	85,95	74,95
300 x 600*	101,95	89,95
300 x 700*	114,95	109,95

*300 cm alleen in antraciet.

Stormkitset

Starterset in opbergtas

- Starterset incl. opbergtas
- 4 x 15 cm pegs aluminium
- 6 x 20 cm pegs kunststof
- 2 lange haringen
- 2 Aluminium adapters
- 2 ankerplaten

Nu **79.95**

TEUN

Stormbandset
Universeel

- Voor vrijwel iedere voortent
- Lengte max. 12,5 m

~~15,95~~
12,95

TEUN

Stormbandset
Thule luifels

- Eenvoudig in de poot van Thule luifel te bevestigen

~~24,95~~
19,95

TEUN

Tentkapstok
Met klittenband, pees en haken

- Klittenbandsluiting rond buis voortent of met de pees door caravanrail

~~6,95~~
5,95

TEUN

Tentschort XL
Organizer

- Met 14 multi-functionele vakken
- Afm. 60 x 160 cm
- Bevestigbaar via klitteband om buis voortent, met de pees door caravanrail of ophangen aan de 2 haken

~~18,95~~
15,95

Walra

Jersey Stretch
Hoeslakens voor camper/caravan

NIEUW

- Leverbaar voor Frans bed, queensbed, 3-delig voor lengtebedden en hefbed/dwarsbed
- Multifit zorgt voor een uitstekende pasvorm
- 100% gekamde katoen
- Machine wasbaar 60° C
- Geschikt voor de wasdroger
- Leverbaar in diverse kleuren

Vanaf
39,95

ACONGA

Peru
Slaapzak

- Comfortabele slaapzak van 100% Perkal katoen
- Vulling Polyester 3D Polarsoft®
- Afmeting 85 x 210 cm
- Comfortwaarde 4° C

~~89,95~~
79,95

ACONGA

Dreamer 8000
Slaapmatras

- Comfortabele zelfvullende matras
- Royale maat van 198 x 63 x 8 cm
- Buitenstof van polyester stretch
- Inclusief opbergtas

~~79,95~~
69,95

CAMPINGAZ

Quickbed X'tra
Single slaapmatras

- Comfortabel slapen in de vakantie
- Afmeting 198 x74 x 19 cm
- Met dubbel afdichtingsventiel voor snel opblazen en leeglopen

~~29,99~~
21,95

CAMPINGAZ

Quickpomp
Rechargable

- Extra sterke oplaadbare luchtpomp
- 600 L /min; snel opblazen en leeglopen
- Inclusief 230 V AC oplader

OPLAADBAAR

~~49,99~~
34,95

TEUN

Breeze
Plafondventilator

- Fluisterstil
- Hoge luchtstroom
- Eenvoudig te monteren
- 230 V – 8 W

IDEAAL VOOR KAMPEER- EN VOORTENT

~~19,95~~
14,95

EuroTrail

Ventilator
Oplaadbaar, met LED verlichting

- Fluisterstil
- Zeer stabiele 3-poot voor elke ondergrond
- In hoogte verstelbaar
- Ventilator in 5 standen vertelbaar
- LED verlichting met 3 standen
- USB-C oplaadbaar

MET VERLICHTING

Nu
37,50

Travellife

Brisa
Ventilatorlamp

- Stijlvolle ventilator en verlichting in één
- Met afstandsbediening
- Lamp en ventilator afzonderlijk te bedienen
- Ventilator stopt bij aanraking
- 300 cm snoerlengte

VENTILATOR EN LAMP IN ÉÉN

Nu
23,95

Travellife

Elin
Oplaadbare tafellamp

- Oplaadbaar met USB-C kabel
- Brandduur tot wel 10 uur
- In 2 hoogtes te gebruiken; 26 en 36 cm
- Voor gebruik binnen en buiten

Nu
19,95

EuroTrail

Lamp/muggenlamp
Hangend of staand te gebruiken

- Verlichting en anti-muggen-lamp in één
- 100% veilig voor kinderen
- Spatwaterdicht
- Oplaadbaar met micro-usb

IDEAAL TEGEN MUGGEN

Nu
22,95

EuroTrail

Retro
Oplaadbare tafellamp

- Oplaadbaar met USB-C kabel
- Brandduur tot wel 6 uur
- Dimbaar van warm licht tot helder wit licht
- Ook als powerbank te gebruiken

Nu
28,95

TEUN

Alassio
Multifunctionele campinglamp

- 4 standen
- Dimmerfunctie
- USB oplaadbaar
- Ook als powerbank te gebruiken

1000 LUMEN

~~49,95~~
37,95

TEUN

Quatro Unit
Spatwaterdicht

- 4 randaarde stopcontacten
- Neopreen kabel H07RN-F 3 x 1,5 mm²
- Met CEE stekker

1,5 m
~~29,95~~
19,95

20 m
~~59,95~~
54,95

TEUN

CEE verlengkabel
10 meter

- Met CEE stekker
- Ook verkrijgbaar in 20, 30 en 40 meter

~~27,95~~
21,95

Losse kabeltas: 7,50

TEUN

CEE Aansluitset
25 meter in draagtas

- Neopreen kabel H07RN-F 3 x 1,5 mm²
- Met haakse CEE stekker met extra stopcontact
- Inclusief Frans verloop

~~79,95~~
64,95

PROUSER
CoolX
Complete serie compressor koelboxen

- Aansluiting 12 / 230 V
- Koelvermogen -20° tot +10° C
- Instelbaar LED-display
- Met interieur LED verlichting

CoolX15
249,00

CoolX20
279,00

CoolX38
389,00

CoolX40
349,00

mestic
MCC-25 AC/DC
Compressor koelbox

- Aansluiting 12 / 230 V
- Inhoud 25 L
- Koelvermogen -18° C tot +10° C
- Touchscreen bediening
- Ook leverbaar in 35 en 45 liter

Nu
259,00

TEUN
K26
Thermo-elektrische koelbox

- 12/230 V
- Inhoud 26 L
- Koelt tot 20° onder de omgevingstemperatuur

~~89,95~~
79,95

Kies je een thermo-elektrische koelbox of een compressor koelbox?

Voordelen van een thermo-elektrische koelbox: licht van gewicht en relatief goedkoop. Het zgn. Peltier systeem ventileert koele lucht in de koelbox en koelt tot max. 20 graden onder de omgevingstemperatuur. Nadeel is dat de ventilator geluid maakt en veel stroom verbruikt.

De voordelen van van een compressor koelbox: het koelbereik is op een constante temperatuur van -18° tot +10° C in te stellen, ongeacht de omgevingstemperatuur. De koelbox gebruikt weinig stroom en is stiller, maar is vaak wel zwaarder dan een thermo-elektrische koelbox.

HUMAN COMFORT
Chaleur 360
NIEUW

Elektrische kachel

- Stijlvolle retro-look
- 500/1000 W
- Met omvalbeveiliging

Nu
99,95

EUROM
Caravan splitunit airco
AC2401 E

- Houdt de caravan lekker koel
- Geschikt tot 21 m³
- Met timer

Nu
419,00

EUROM
Sub-heat 1500
Elektrische kachel

- Compacte keramische kachel
- 3 standen
- Max. vermogen 1500 W
- Zwenkfunctie en thermostaat
- Omvalbeveiliging

Nu
34,95

mestic
Splitunit airco
SPA-3100

NIEUW

- Verbeterd geluidsniveau
- Inclusief timer
- Geschikt voor voertuigen tot 6 m
- Via Bluetooth + wifi te verbinden met Mestic app

~~529,00~~
449,00

mestic
Rolkachel
MRK-100M

- Compacte infrarood gaskachel
- 3 warmtestanden
- Met piëzo-ontsteking
- Met meerdere beveiligings-technieken

Nu
99,95

HABA
Darwin
Dubbele opstap

- Stabiele opstap van aluminium

Nu
67.50

MILENCO
Giant
Brede opstap

- Extra grote opstap van kunststof

Nu
17.95

TEUN
Disselweger

- Voor het meten van de kogeldruk van de caravan
- Schaalverdeling 50-100 kg

~~14,95~~
11.95

MILENCO
Aero 4
Caravanspiegels

- Set van 2 stuks vlakke spiegels
- Voor caravans tot 230cm breed

Nu
74.95

PROUSER
Potkrik
Hydraulische krik

- Voor maximaal 2000 kg

Setprijs Potkik + U-beugel
~~21,90~~
18.95

TEUN
U-beugel
Voor stabiliteit

TEUN
Stabilisatiesteunen
Voor caravans

- Zware kwaliteit universele onderplaten
- Inclusief metalen borgpen

~~14,95~~
12.95

Ophoogblokken

- Geschikt voor stabilisatievoeten
- Minimaal 4 cm – maximaal 14,5 cm

~~11,95~~
9.95

TEUN
Stalen kluis
Met slede

- Eenvoudige en snelle montage
- Veilig opbergen van waardevolle papieren, sieraden, geld, etc.
- Ideaal in huis, caravan, camper, boot, auto

~~34,50~~
29.50

TEUN
Assteunen
Alumiunium, set van 2 stuks

- Voor betere stabiliteit
- In hoogte verstelbaar van 280-430 mm
- Maximale belasting 900 kg per steun
- Ook verkrijgbaar in set van 4 stuks

~~34,50~~
28.50

MILENCO
Koppelingslot
Compact

- Massief RVS slot met SCM keurmerk
- T.b.v. AL-KO AKS 2004/3004/AKS1300
- T.b.v. Winterhoff WS3000/Westfalia SSK
- T.b.v. Knott

Vanaf
109.95

TEUN
Disselhoes
Polyester, voor vrijwel elke caravandissel

- Beschermt de dissel tegen vocht en vuil
- Met sluitkoord voor eenvoudige bevestiging

~~14,95~~
11.95

TEUN
Toiletvloeistof

- Roze: spoelwatertank
- Blauw: afvaltank
- Groen: afvaltank biologisch

Vanaf
9.95

ProPlus
Toiletpapier
Voor chemisch toilet

Nu
3.95

DE KAMPEERWINKELS VAN TEUN

Samenwerkende specialisten in:
• kampeer- en outdoorartikelen • caravans • vouwwagens
• campers • voortenten • montage • onderhoud

Kijk welke TEUN winkel bij u in de buurt is gevestigd. U bent er van harte welkom voor service en professioneel onderhoud van uw caravan, camper of vouwwagen. Kijk op de website van de TEUN winkel van uw keuze voor informatie en openingstijden.

1 pauw recreatie

Pascalstraat 3 - **HEERHUGOWAARD**
072-5741069 - www.pauwrecreatie.nl

• Caravans: Knaus, Fendt, Eriba, Adria, T@B
• Occasions: caravans en vouwwagens • Verhuur: bagagewagens, dakkoffers

2 DE JONG Kampeer & Recreatie HILLEGOM-DE ZILK

Beeklaan 18a – 24a - **HILLEGOM-DE ZILK**
0252-517717 - www.dejongrecreatie.nl

• Caravans: Eriba, Fendt, Hobby, Bürstner • Campers: Hymer, Bürstner, Carado
• Buscampers: Eriba, Hymer, Bürstner, Carado, Crosscamp • Occasions: campers en caravans
• Verhuur: campers, caravans

3 beleef 't bij Campolife

Langeweg 1A - **HEINENOORD**
0186-604000 - www.campolife.nl

• Caravans: Dethleffs, Knaus, Fendt • Campers: Dethleffs, Sunlight
• Buscampers: Dethleffs, Sunlight • Occasions: campers en caravans
• Verhuur: caravans, campers

4 Reinders Rekreatie Leeuwarden

Neptunusweg 40 - **LEEUWARDEN**
058-2883800 - www.reinders-rekreatie.nl

• Caravans: Fendt, Knaus, Hobby, T@B
• Occasions: caravans

5 Reinders Rekreatie Hoogeveen

Stephensonstraat 4 - **HOOGEVEEN**
0528-268151 - www.reinders-rekreatie.nl

• Caravans: Dethleffs, Fendt, Knaus, T@B
• Occasions: caravans

7 de jong

De Netelhorst 1 - **HATTEM**
038-4443777 - www.dejonghattem.nl

• Caravans: Dethleffs, Fendt, Bürstner, T@B • Campers: Dethleffs, Hymer, Hymercar
• Vouwwagens: Cabanon • Occasions: campers, caravans, vouwwagens
• Verhuur: campers

Deze folder is geldig t/m augustus 2025 of zolang de voorraad strekt. Prijzen, afbeeldingen en/of wijzigingen voorbehouden, evenals maten. Alle genoemde prijzen zijn inclusief btw. **Montageprijzen genoemd in deze Techniek Gids gelden voor TEUN Basismontage: CARAVANMOVERS:** Standaardmontage exclusief adapters, etc. **UITDRAAI-STEUNEN:** Montage middels aansluiting op een bestaande en geschikte accu. **SATELLIETANTENNE:** Plaatsen/dakdoorvoer/aansluiten op aanwezige accu. D+ aansluiting optioneel. **DAGLICHTPANELEN:** Plaatsen/dakdoorvoer/aansluiten op standaard laad-regelaar/maximale kabellengte 5 mtr. **AIRCO DAK:** Plaatsen i.p.v. bestaand (reeds verstevigd) dakluik maximaal 40 x 40 cm/ basis 230 V aansluiting. **AIRCO BANK:** Eco montage.